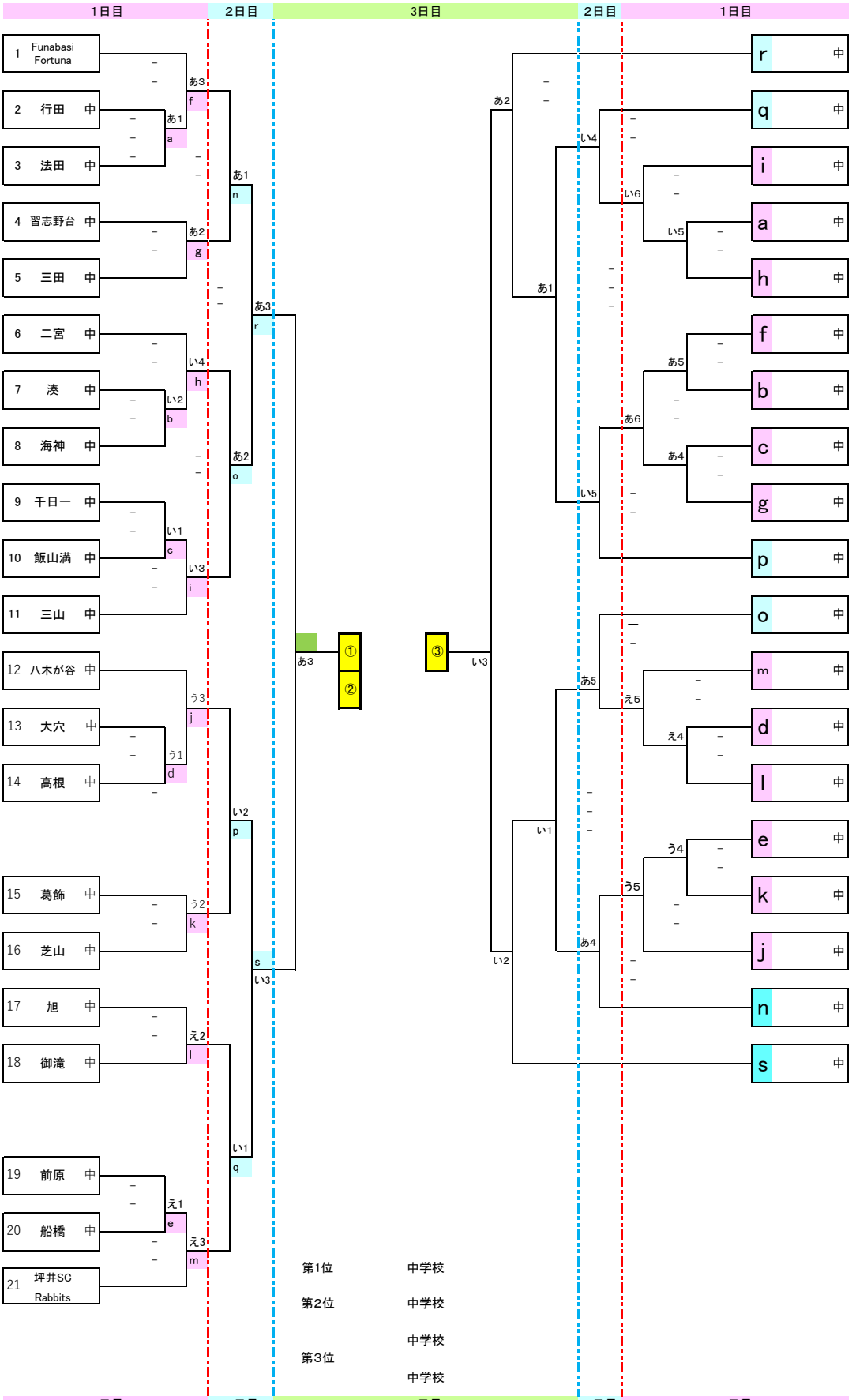令和8年度　船橋市新人バレーボール大会　女子の部（3枠）