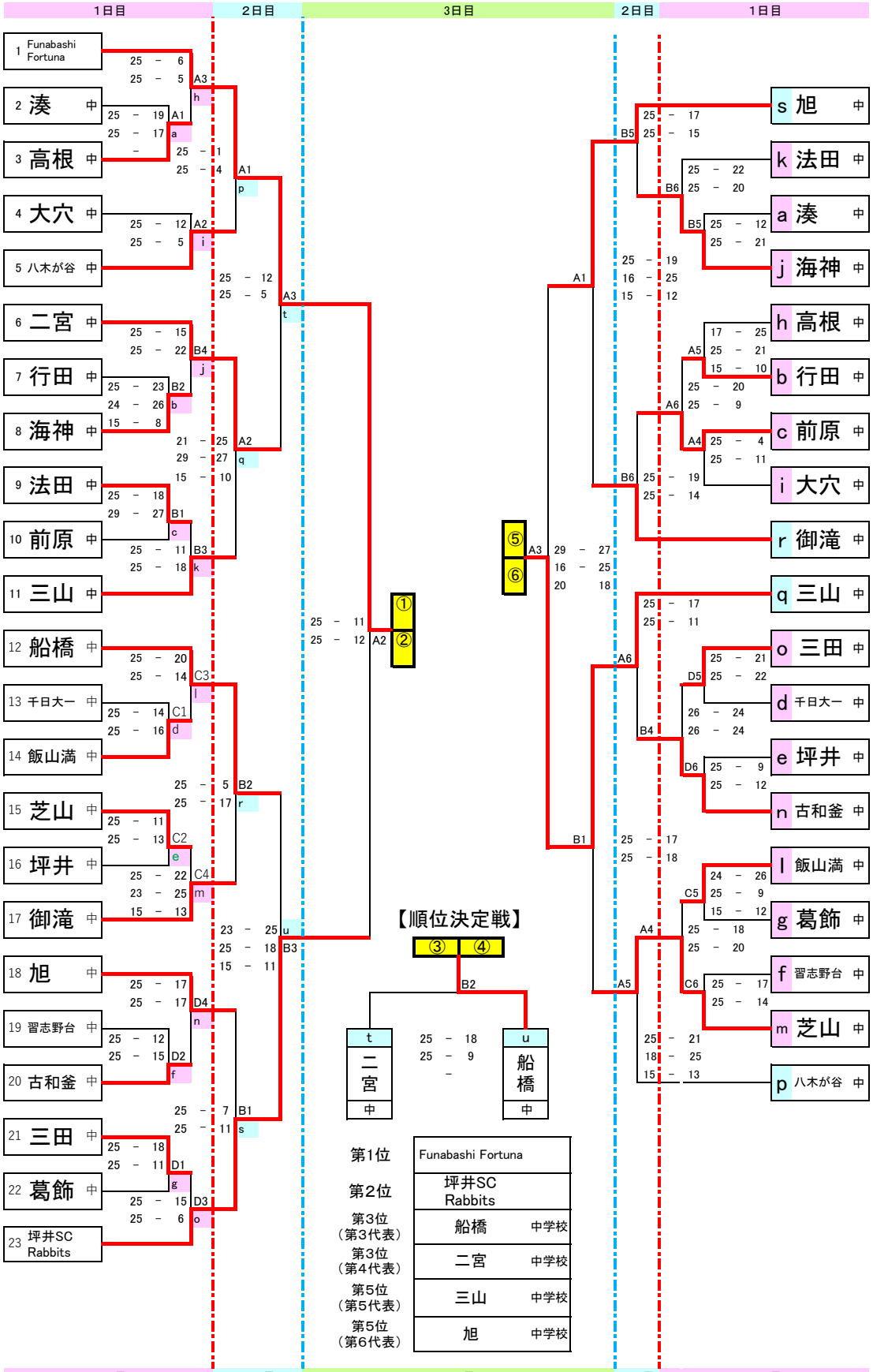令和8年度　船橋市春季市民大会　バレーボール女子の部（6枠）