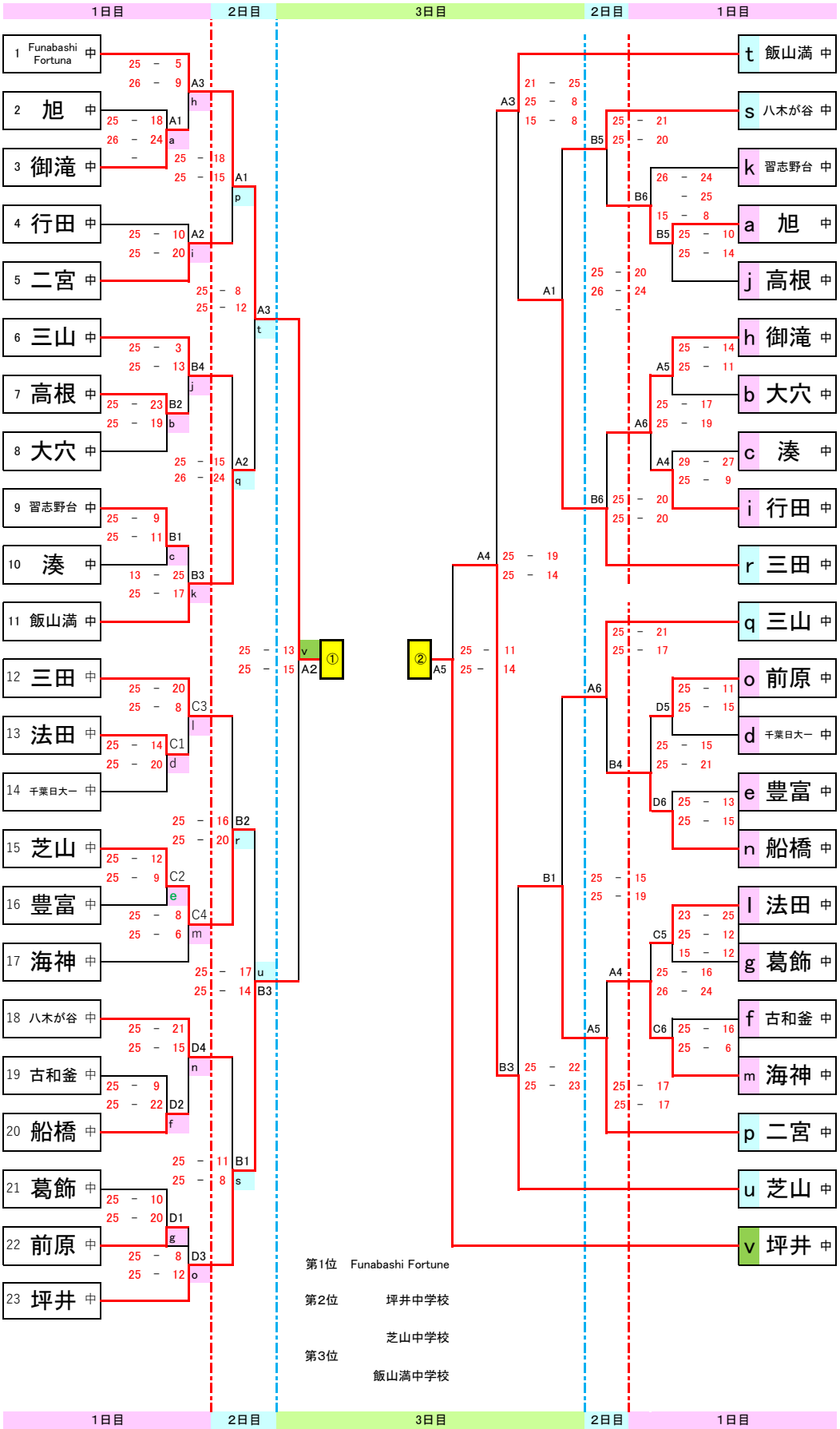令和6年度　船橋市秋季市民大会　中学校バレーボール女子の部（3枠）