令和6年度　船橋市総合体育大会　中学校バレーボール女子の部（1枠）

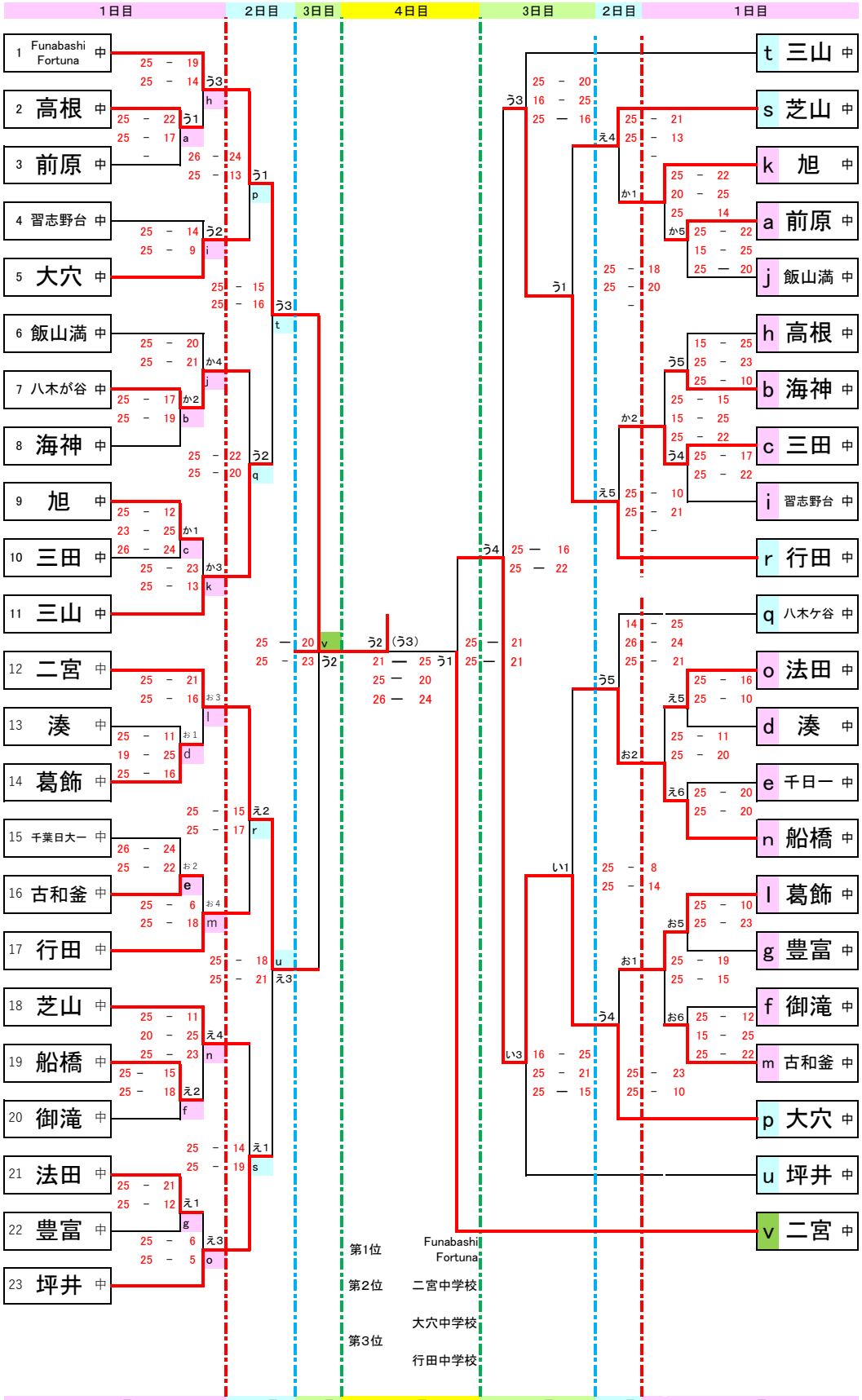

日程　7 月 6 日　会場　船橋アリーナ（うえメイン・おかサブ）
7 月 7 日　会場　船橋アリーナ（うえメイン・おかサブ）
7 月 13 日　会場　船橋運動公園
7 月 14 日　会場　船橋運動公園