令和5年度　船橋市中学校バレーボール大会　1年生大会(女子)

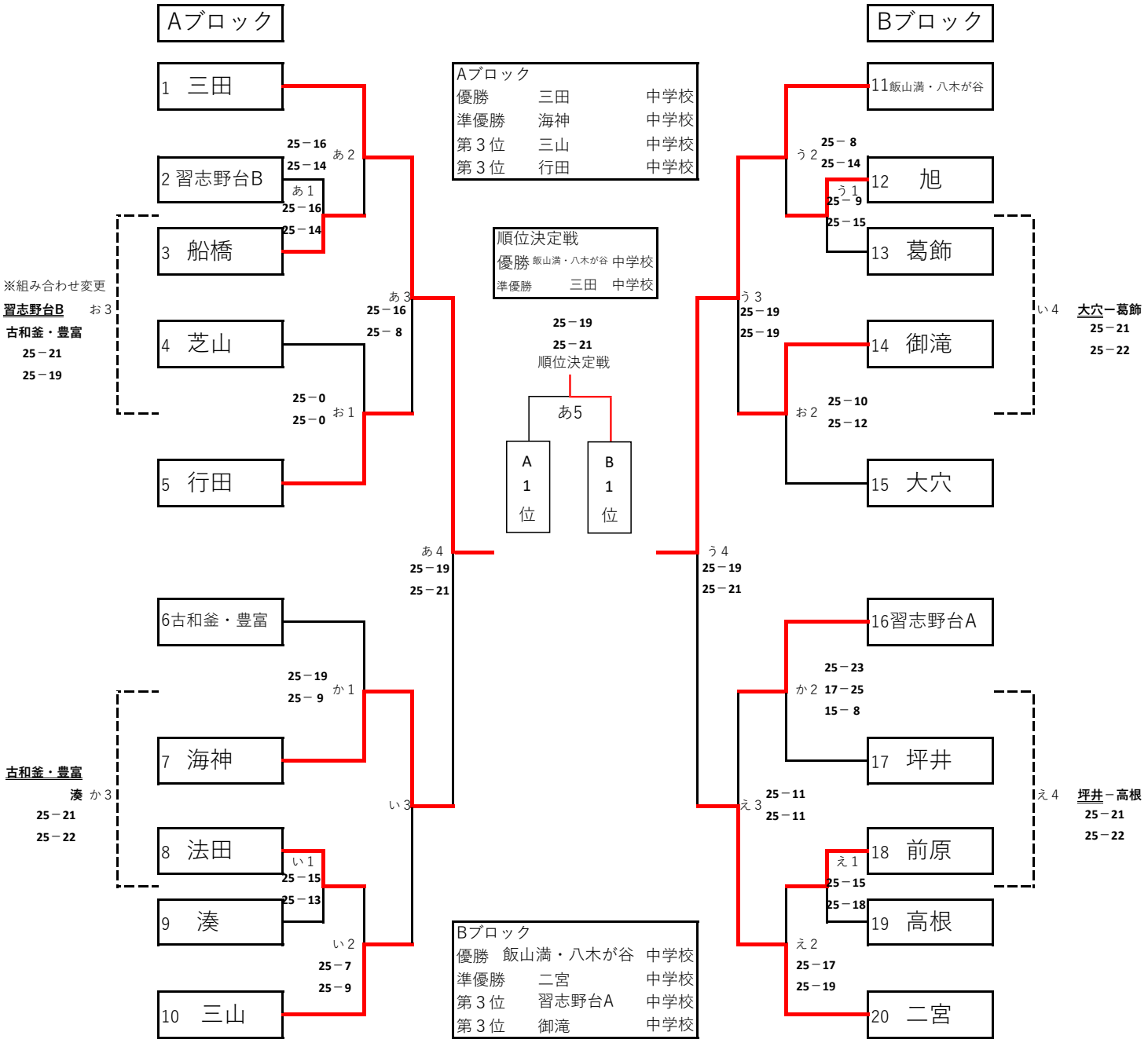

Aブロック

優勝	三田	中学校
準優勝	海神	中学校
第３位	三山	中学校
第３位	行田	中学校

Bブロック

優勝	飯山満・八木が谷	中学校
準優勝	二宮	中学校
第３位	習志野台A	中学校
第３位	御滝	中学校

※お３→あ１負VSお１負
い４→う１負VSお２負

か３→い１負VSか１負
え４→え１負VSか２負