令和5年度 船橋市秋季市民大会 中学校バレーボール女子の部

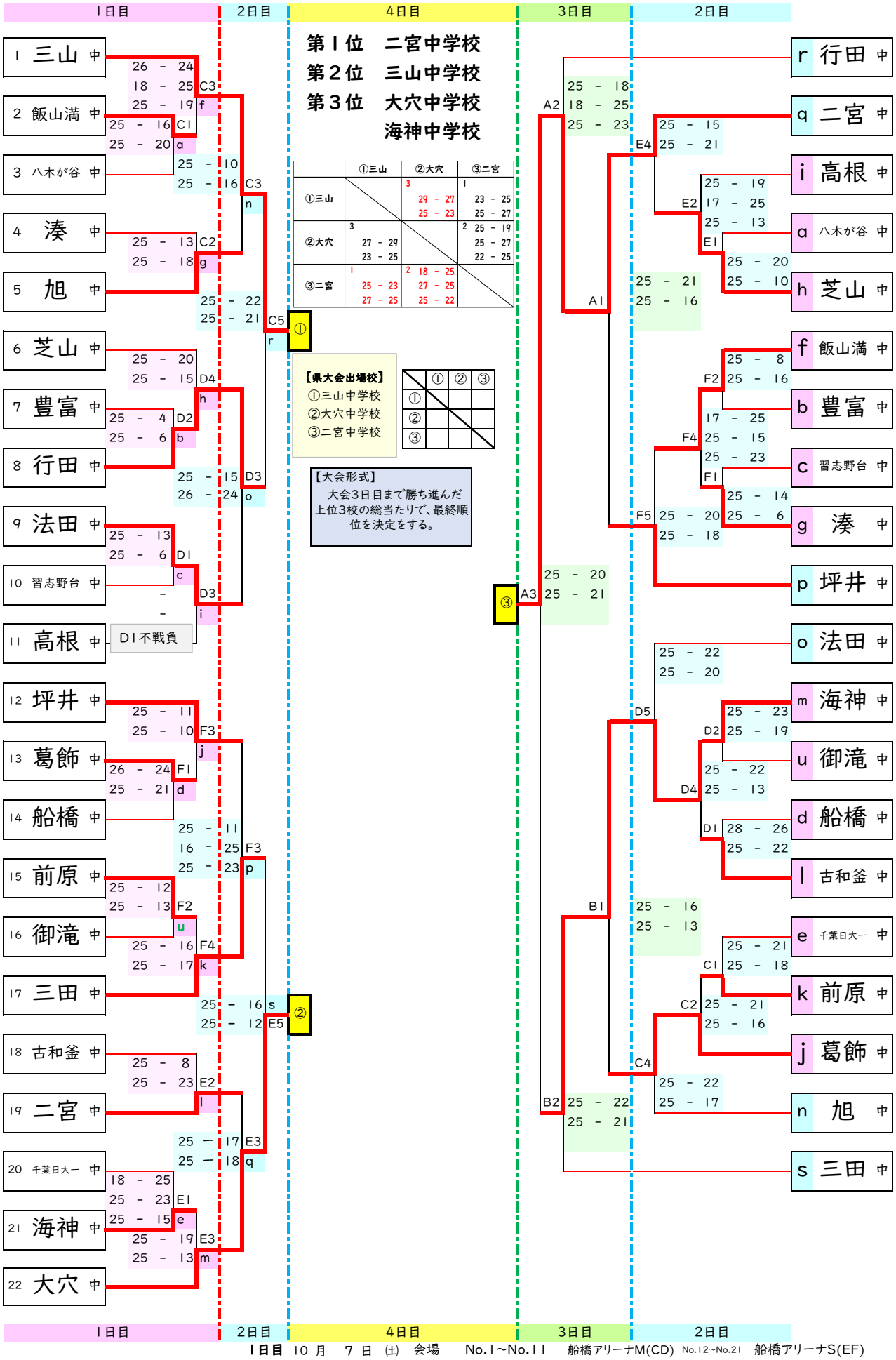

1日目 10月 7日 (土) 会場 No.1～No.11 船橋アリーナM(CD) No.12～No.21 船橋アリーナS(EF)
2日目 10月 8日 (日) 会場 船橋アリーナM(CD) 船橋アリーナS(EF)
3日目 10月 15日 (日) 会場 市内中学校(1日 芝山中学校)
4日目 10月 21日 (土) 会場 市内中学校(1日 飯山満中学校)

令和5年度 船橋市秋季市民大会 中学校バレーボール女子の部
県大会出場校 順位決定戦

10/21（土）飯山満中学校会場（AM）1面

	三山	大穴	二宮	勝	負	得点	失点	得失点	順位
三山		3 29 － 27 25 － 23	1 23 － 25 25 － 27	1	1	102	102	0	2
大穴	3 27 － 29 23 － 25		2 25 － 19 25 － 27 22 － 25	0	2	122	125	-3	3
二宮	1 25 － 23 27 － 25	2 18 － 25 27 － 25 25 － 22		2	1	122	120	2	1