令和５年度　船橋市秋季市民大会　バレーボールの部（男子）

第一位	中学校
第二位	中学校
第三位	中学校
〃	中学校

会場　１０月７日（土）　船橋アリーナ
　　１０月８日（日）　船橋アリーナ
　　１０月１５日（日）　前原中学校

船橋アリーナ	中学校会場
開　館　８：１５	開　館　８：００
開会式　９：００	開会式　８：３５
第１試合　９：１６	第１試合　９：００

勝者トーナメント

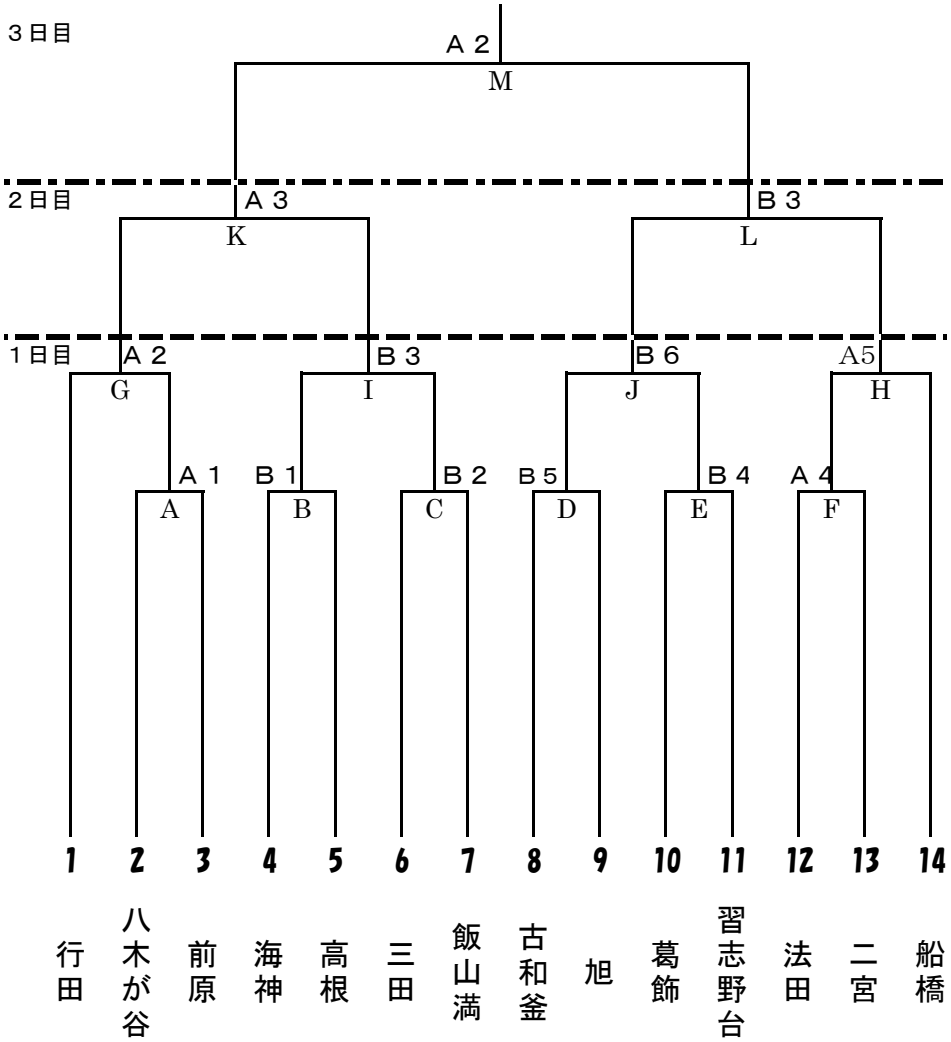
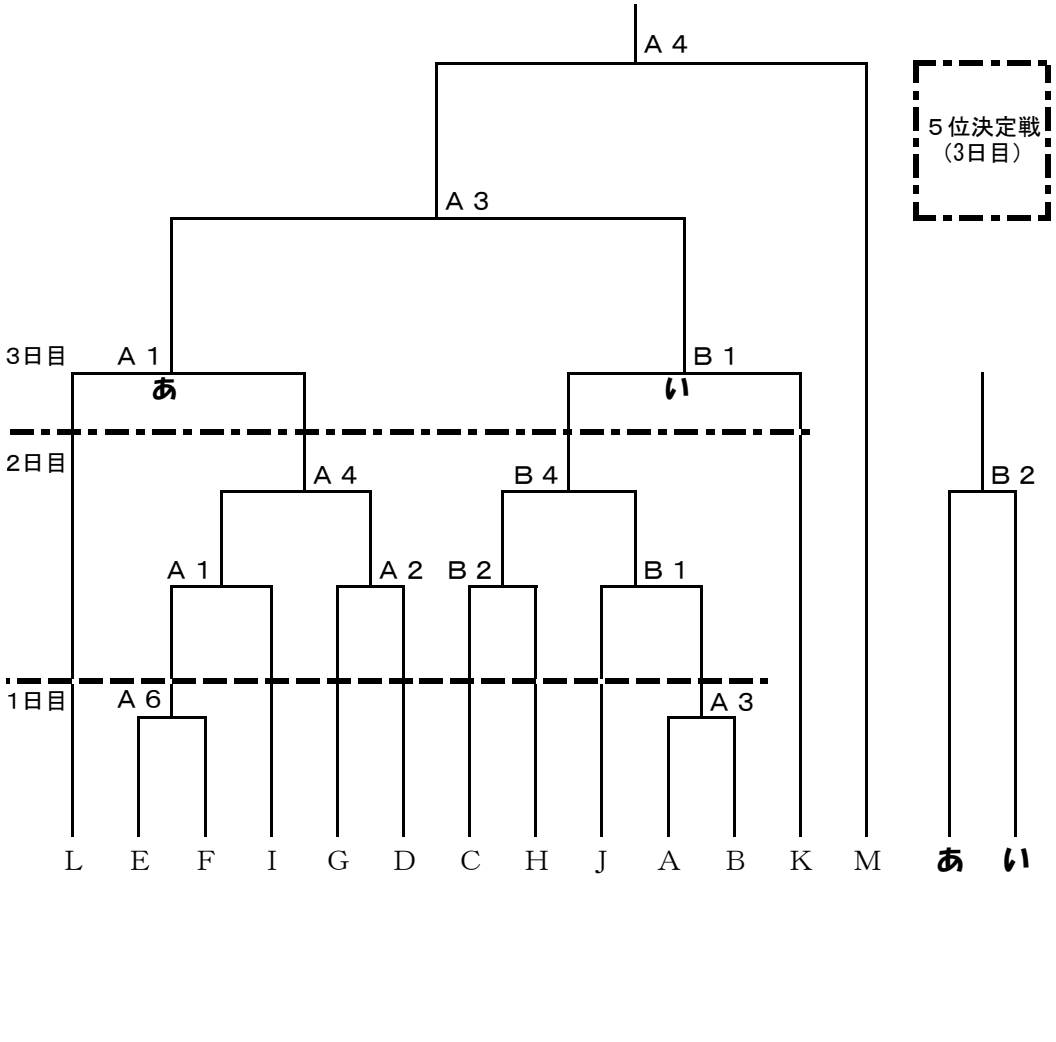
順位決定トーナメント