令和5年度 船橋市秋季市民大会 中学校バレーボール女子の部

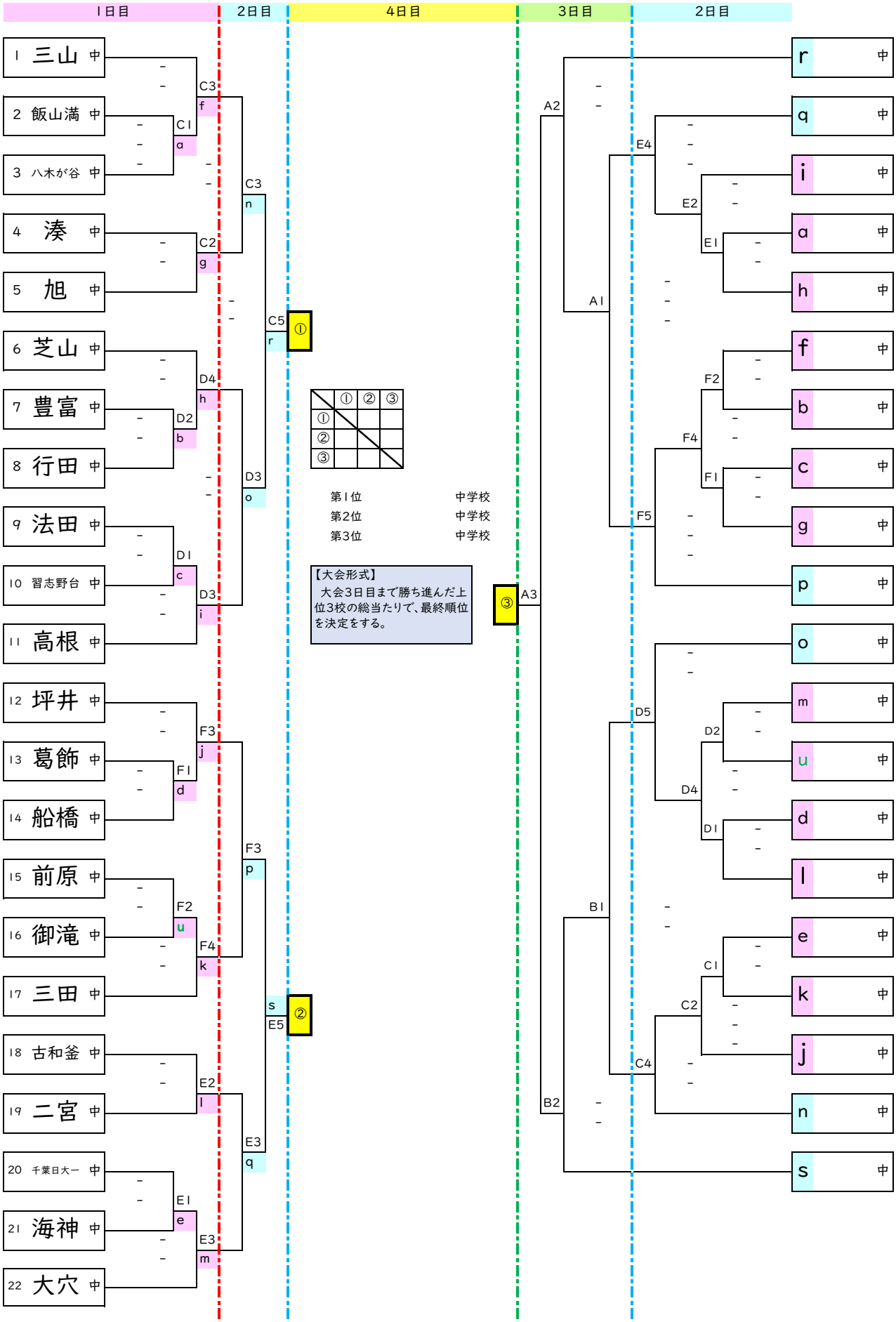

1日目	10 月	7 日	(土)	会場	No.1～No.11	船橋アリーナM(CD)	No.12～No.21 船橋アリーナS(EF)
2日目	10 月	8 日	(日)	会場	船橋アリーナM(CD)		船橋アリーナS(EF)
3日目	10 月	15 日	(日)	会場	市内中学校(1日AB)		
4日目	10 月	21 日	(土)	会場	市内中学校(1日A)		