R5年度　船橋市春季市民大会実施要項(男子)

日程　4月29日(土)、30日(日)、7日(日)

【予選リーグ】

Aリーグ(1日目:午前　2日目:午後)

	法田	二宮	習志野台
法田		1	2
二宮			3
習志野台			

Bリーグ(1日目:午前　2日目:午後)

	行田	葛飾	前原
行田		1	2
葛飾			3
前原			

Cリーグ(1日目:午後　2日目:午前)

	飯山満	船橋	八木が谷	海神
飯山満		6	1	3
船橋			4	2
八木が谷				5
海神				

Dリーグ(1日目:午後　2日目:午前)

	三田	旭	高根	古和釜
三田		6	1	3
旭			4	2
高根				5
古和釜				

【決勝トーナメント】

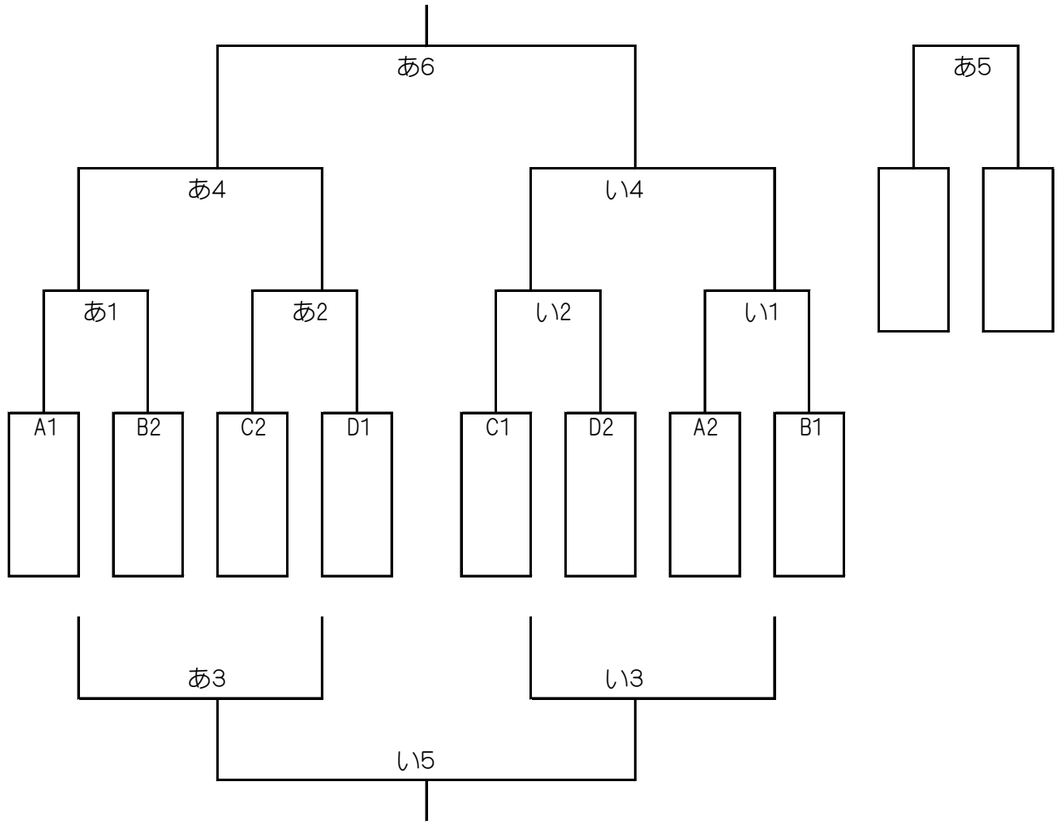

1日目予選：飯山満中		2日目予選：高根中		3日目決勝T：法田中	
8:00	開場	8:00	開場	8:00	開場
8:30	打ち合わせ	8:30	打ち合わせ	8:30	打ち合わせ
9:00	第１試合(AB1)	9:00	第１試合(CD4)	9:00	第１試合
10:00	第２試合(AB2)	10:00	第２試合(CD5)	10:00	第２試合
		11:00	第３試合(CD6)	11:00	第３試合
12:00	午後のチーム来場			12:30	第４試合
12:30	打ち合わせ	13:00	午後のチーム来場	13:30	第５試合
13:00	第１試合(CD1)	13:30	打ち合わせ	14:30	第６試合
14:00	第２試合(CD2)	14:00	第１試合(AB3)		
15:00	第３試合(CD3)	15:00			

開場時間、試合の時間は目安。