R4年度　船橋市総合体育大会　バレーボール　男子組み合わせ

【予選リーグ】

Aリーグ(あコート　午前)

	高根	三田	法田	順位
高根		25-16 25-14	25-12 2 25-20	1
三田	16-25 14-25		3	
法田	12-25 20-25			

Bリーグ(いコート　午前)

	古和釜	旭	葛飾	順位
古和釜		25-11 1 25-17	25-17 2 25-14	1
旭	11-25 17-25		3	
葛飾	17-25 14-25			

Cリーグ(あコート　午後)

	船橋	行田	習志野台	前原	順位
船橋		6	4	25-5 2 25-16	
行田			25-21 1 25-15	25-19 3 25-18	
習志野台		21-25 15-25		5	
前原	5-25 16-25	19-25 18-25			

Dリーグ(いコート　午後)

	海神	八木が谷	二宮	飯山満	順位
海神		6	4	25-17 2 25-16	
八木が谷			23-25 1 23-25	22-25 3 23-25	
二宮		25-23 25-23		5	
飯山満	17-25 16-25	25-22 25-23			

プレーオフ①

Aリーグ2位　ー　Bリーグ3位

プレーオフ②

Bリーグ2位　ー　Aリーグ3位

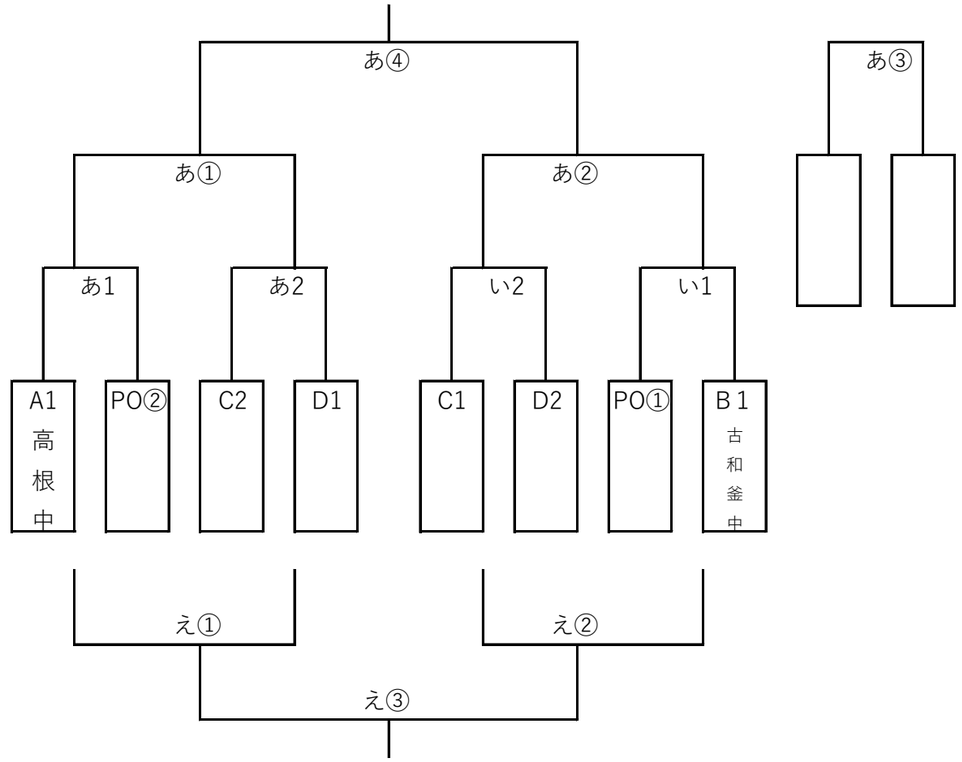

予選　2日:船橋アリーナ		予選　16日:運動公園体育館	
8:00	役員集合	8:00	役員集合
8:30	開場	8:30	開場
9:15	開始式	9:30	第一試合
9:30	第一試合	10:30	プレーオフ①、②
10:30	第二試合		
12:30	午後のチーム来場	12:30	午後のチーム来場
13:30	第１試合	13:30	第４試合
14:30	第２試合	14:30	第５試合
15:30	第３試合	15:30	第６試合

開場時間、第二試合以降の時間は目安。

決勝T　17日：運動公園体育館	
8:00	役員集合
8:30	開場
9:30	第一試合
10:30	第二試合

決勝T　21日：船橋アリーナ	
8:00	役員集合
8:30	開場
9:30	第一試合
10:30	第二試合
12:00	第三試合（順位決定戦）
13:00	第四試合（決勝）

開場時間、第二試合以降の時間は目安。

22日（予備日）　船橋アリーナ