R4年度　船橋市総合体育大会　バレーボール　男子組み合わせ

【予選リーグ】

Aリーグ(あコート　午前)

	高根	三田	法田	順位
高根		1	2	
三田			3	
法田				

Bリーグ(いコート　午前)

	古和釜	旭	葛飾	順位
古和釜		1	2	
旭			3	
葛飾				

Cリーグ(あコート　午後)

	船橋	行田	習志野台	前原	順位
船橋		6	4	2	
行田			1	3	
習志野台				5	
前原					

Dリーグ(いコート　午後)

	海神	八木が谷	二宮	飯山満	順位
海神		6	4	2	
八木が谷			1	3	
二宮				5	
飯山満					

プレーオフ①

Aリーグ2位　ー　Bリーグ3位

プレーオフ②

Bリーグ2位　ー　Aリーグ3位

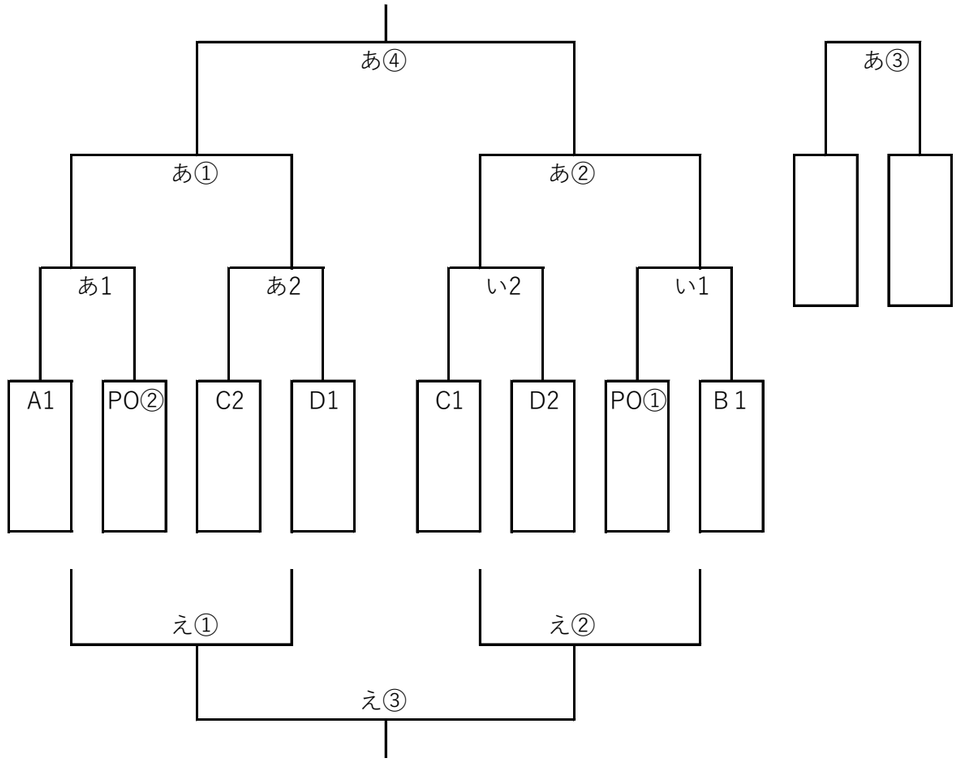

予選　2日:船橋アリーナ		予選　16日:運動公園体育館	
8:00	役員集合	8:00	役員集合
8:30	開場	8:30	開場
9:15	開始式	9:30	第一試合
9:30	第一試合	10:30	プレーオフ①、②
10:30	第二試合		
12:30	午後のチーム来場	12:30	午後のチーム来場
13:30	第１試合	13:30	第４試合
14:30	第２試合	14:30	第５試合
15:30	第３試合	15:30	第６試合

開場時間、第二試合以降の時間は目安。

決勝T　17日：運動公園体育館	
8:00	役員集合
8:30	開場
9:30	第一試合
10:30	第二試合

決勝T　21日：船橋アリーナ	
8:00	役員集合
8:30	開場
9:30	第一試合
10:30	第二試合
12:00	第三試合（順位決定戦）
13:00	第四試合（決勝）

開場時間、第二試合以降の時間は目安。

22日（予備日）　船橋アリーナ