【あリーグ】

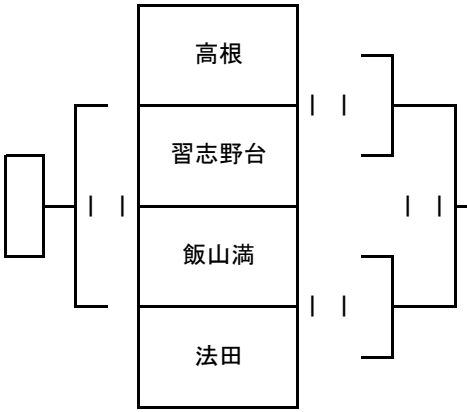

【いリーグ】

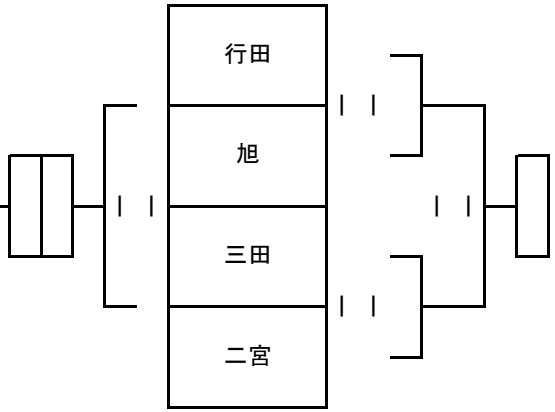

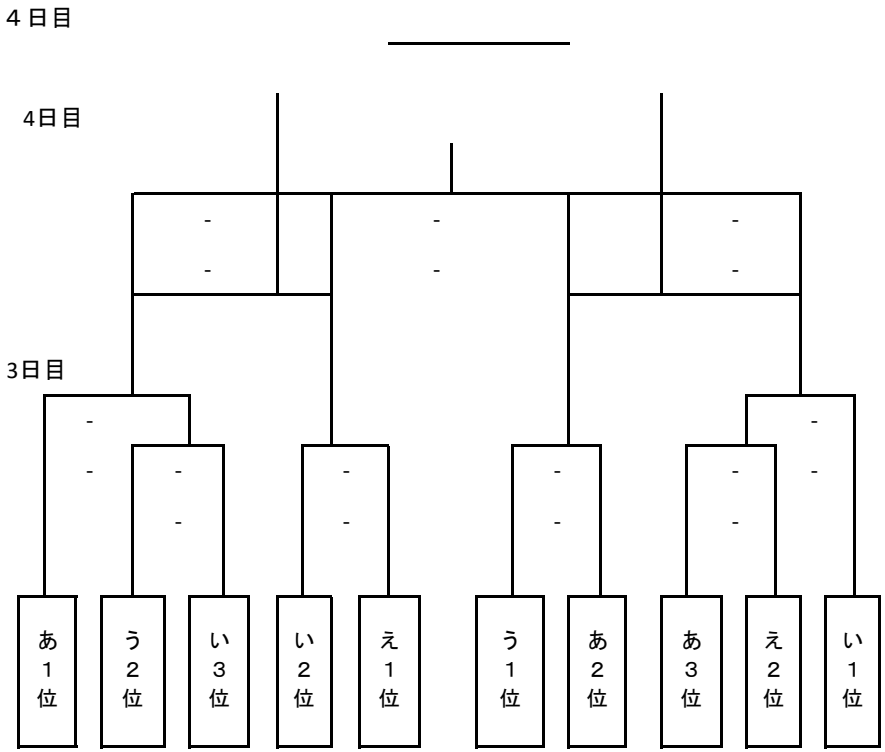

【うリーグ】

	船橋	前原	葛飾	結果
船橋		- -	- -	
前原			- -	
葛飾				

【えリーグ】

	海神	古和釜	八木が谷	結果
海神		- -	- -	
古和釜			- -	
八木が谷				

優勝	準優勝	3位	３位（4位）

試合順は会場校の都合に合わせて変更します。
試合順は後日お知らせします