【あリーグ】

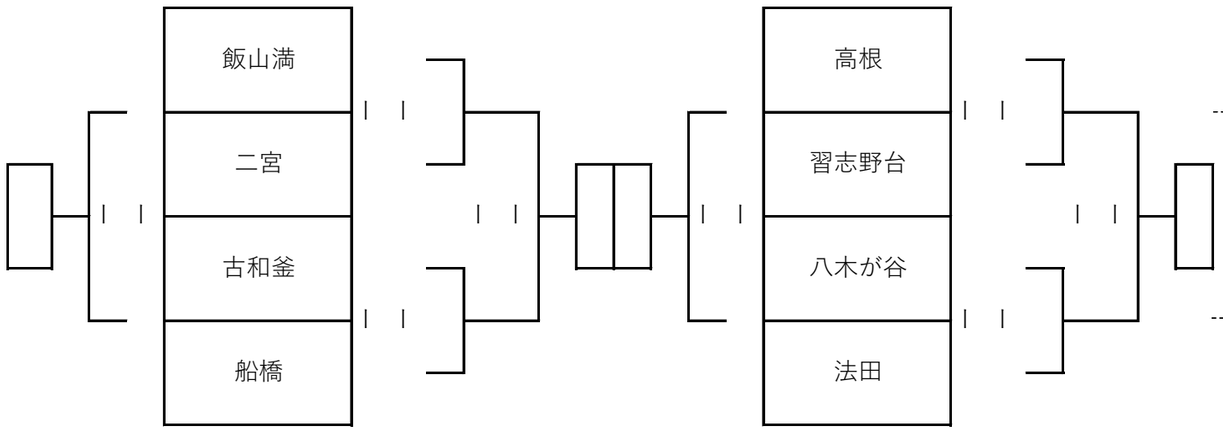

【いリーグ】

【うリーグ】

	行田	②	③	結果
行田		- -	- -	
前原			- -	
三田				

【えリーグ】

	葛飾	②	③	結果
葛飾		- -	- -	
旭			- -	
海神				

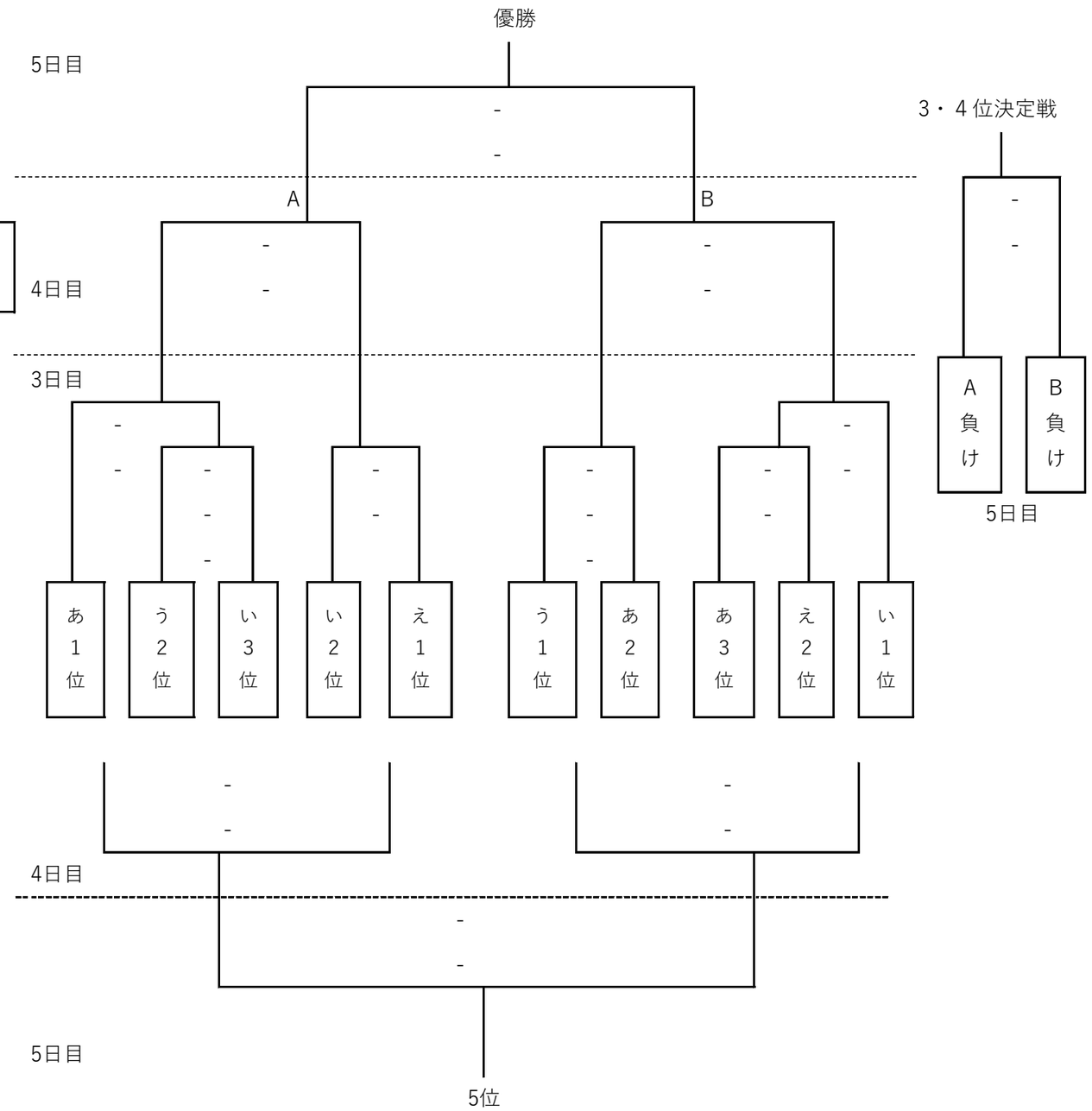

優勝	準優勝	3位	3 位（4位）	5 位