第51回　船橋市近隣中学校バレーボール教室（男子の部）

優勝：船橋市立飯山満中学校
2位：船橋市立高根中学校
3位：鎌ヶ谷市立第五中学校
3位：船橋市立船橋中学校

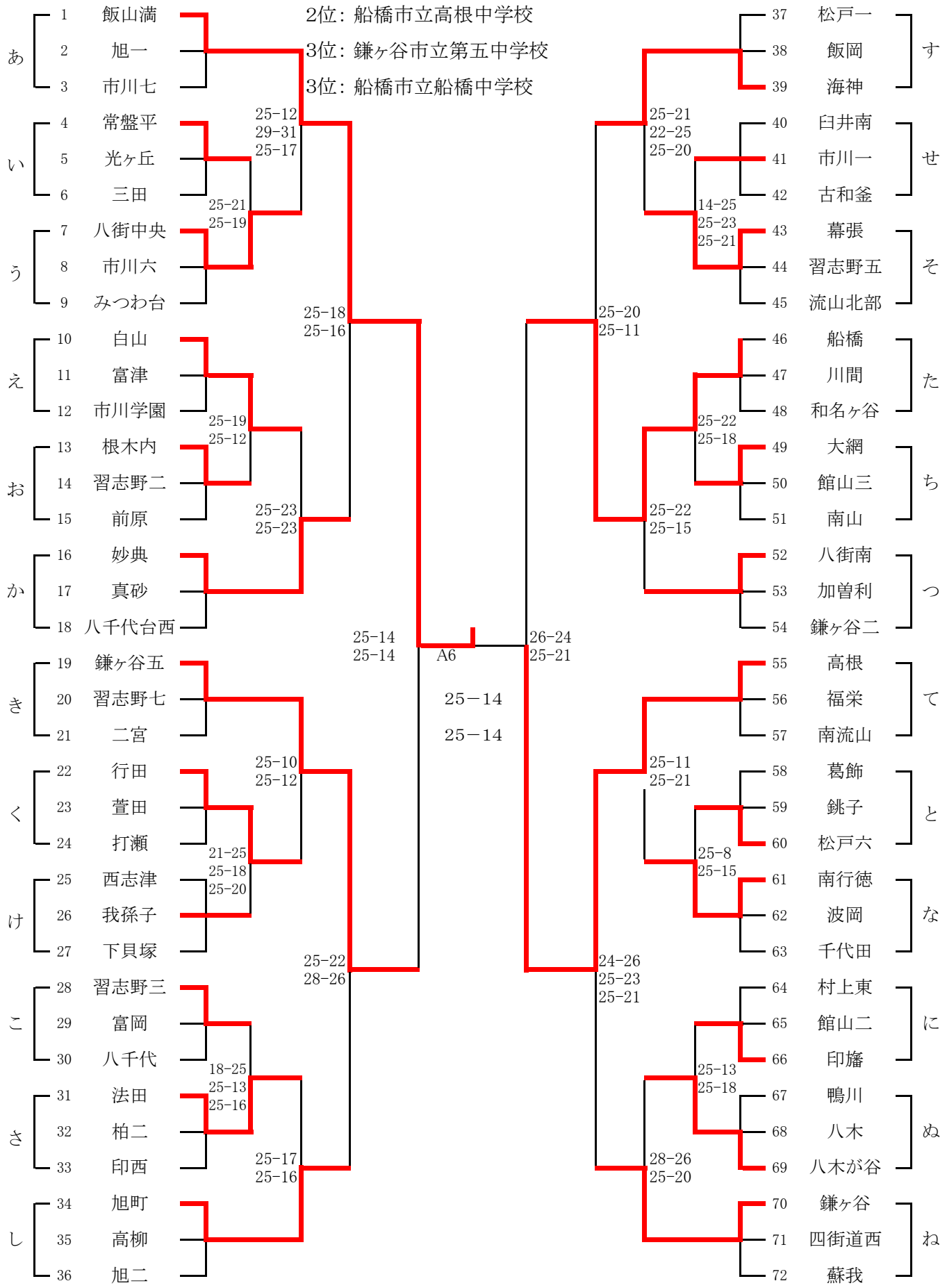

飯山満中学校（あかきし）　三田中学校（いうえお）　法田中学校（くけこさ）
高根中学校（すつてね）　古和釜中学校（せそたち）　八木が谷中学校（となにぬ）
各中学校は8時00分開場

第51回　船橋市近隣中学校バレーボール教室（男子の部）　予選リーグ

あ	1	飯山満	2	旭一	3	市川七
1 飯山満			○	25 － 3 25 － 6	○	25 － 9 25 － 10
2 旭一	×	3 － 25 6 － 25			×	24 － 26 9 － 25
3 市川七	×	9 － 25 10 － 25	○	26 － 24 25 － 9		

い	4	常盤平	5	光ヶ丘	6	三田
4 常盤平			○	25 － 13 19 － 25 25 － 21	○	25 － 13 25 － 8
5 光ヶ丘	×	13 － 25 25 － 19 21 － 25			○	25 － 10 25 － 9
6 三田	×	13 － 25 8 － 25	×	10 － 25 9 － 25		

う	7	八街中央	8	市川六	9	みつわ台
7 八街中央			○	25 － 19 25 － 11	○	25 － 5 25 － 9
8 市川六	×	19 － 25 11 － 25			○	25 － 22 25 － 19
9 みつわ台	×	5 － 25 9 － 25	×	22 － 25 19 － 25		

え	10	白山	11	富津	12	市川学園
10 白山			○	25 － 9 25 － 15	○	25 － 6 25 － 10
11 富津	×	9 － 25 15 － 25			×	12 － 25 18 － 25
12 市川学園	×	6 － 25 10 － 25	○	25 － 12 25 － 18		

お	13	根木内	14	習志野二	15	前原
13 根木内			○	25 － 16 25 － 17	○	25 － 22 25 － 21
14 習志野二	×	16 － 25 17 － 25			○	23 － 25 25 － 13 25 － 17
15 前原	×	22 － 25 21 － 25	×	25 － 23 13 － 25 17 － 25		

か	16	妙典	17	真砂	18	八千代台西
16 妙典			○	25 － 23 25 － 13	○	25 － 7 25 － 14
17 真砂	×	23 － 25 13 － 25			○	25 － 13 25 － 15
18 八千代台西	×	7 － 25 14 － 25	×	13 － 25 15 － 25		

き	19	鎌ヶ谷五	20	習志野七	21	二宮
19 鎌ヶ谷五			○	25 － 15 25 － 13	○	25 － 21 25 － 10
20 習志野七	×	15 － 25 13 － 25			○	25 － 21 25 － 20
21 二宮	×	21 － 25 10 － 25	×	21 － 25 20 － 25		

く	22	行田	23	萱田	24	打瀬
22 行田			○	25 － 14 25 － 17	○	25 － 19 23 － 25 25 － 12
23 萱田	×	14 － 25 17 － 25			×	21 － 25 14 － 25
24 打瀬	×	19 － 25 25 － 23 12 － 25	○	25 － 21 25 － 14		

け	25	西志津	26	我孫子	27	下貝塚
25 西志津			×	23 － 25 14 － 25	○	21 － 25 17 － 25
26 我孫子	○	25 － 23 25 － 14			○	25 － 18 25 － 19
27 下貝塚	×	25 － 21 25 － 17	×	18 － 25 19 － 25		

こ	28	習志野三	29	富岡	30	八千代
28 習志野三			○	25 － 21 25 － 20	○	25 － 12 25 － 12
29 富岡	×	21 － 25 20 － 25			○	25 － 12 25 － 11
30 八千代	×	12 － 25 12 － 25	×	12 － 25 11 － 25		

さ	31	法田	32	柏二	33	印西
31 法田			○	25 － 21 25 － 9	○	25 － 15 25 － 16
32 柏二	×	21 － 25 9 － 25			×	18 － 25 26 － 24 19 － 25
33 印西	×	15 － 25 16 － 25	○	25 － 18 24 － 26 25 － 19		

し	34	旭町	35	高柳	36	旭二
34 旭町			○	25 － 11 25 － 8	○	25 － 13 25 － 17
35 高柳	×	11 － 25 8 － 25			×	26 － 24 19 － 25 21 － 25
36 旭二	×	13 － 25 17 － 25	○	24 － 26 25 － 19 25 － 21		

す	37	松戸一	38	飯岡	39	海神
37 松戸一			×	24 － 26 22 － 25	×	11 － 25 17 － 25
38 飯岡	○	26 － 24 25 － 22			×	19 － 25 21 － 25
39 海神	○	25 － 11 25 － 17	○	25 － 19 25 － 21		

せ	40	臼井南	41	市川一	42	古和釜
40 臼井南			×	19 － 25 21 － 25	×	25 － 21 13 － 25 19 － 25
41 市川一	○	25 － 19 25 － 21			○	25 － 12 25 － 9
42 古和釜	○	21 － 25 25 － 13 25 － 19	×	12 － 25 9 － 25		

そ	43	幕張	44	習志野五	45	流山北部
43 幕張			○	25 － 15 25 － 18	○	25 － 20 25 － 22
44 習志野五	×	15 － 25 18 － 25			○	25 － 17 25 － 9
45 流山北部	×	20 － 25 22 － 25	×	17 － 25 9 － 25		

た	46	船橋	47	川間	48	和名ヶ谷
46 船橋			○	25 － 14 25 － 7	○	25 － 15 26 － 24
47 川間	×	14 － 25 7 － 25			×	10 － 25 22 － 25
48 和名ヶ谷	×	15 － 25 24 － 26	○	25 － 10 25 － 22		

ち	49	大網	50	館山三	51	南山
49 大網			○	25 － 11 25 － 16	○	20 － 25 25 － 18 25 － 20
50 館山三	×	11 － 25 16 － 25			×	11 － 25 14 － 25
51 南山	×	25 － 20 18 － 25 20 － 25	○	25 － 11 25 － 14		

つ	52	八街南	53	加曽利	54	鎌ヶ谷二
52 八街南			○	25 － 7 25 － 10	○	25 － 13 25 － 7
53 加曽利	×	7 － 25 10 － 25			×	9 － 25 14 － 25
54 鎌ヶ谷二	×	13 － 25 7 － 25	○	25 － 9 25 － 14		

て	55	高根	56	福栄	57	南流山
55 高根			○	25 － 8 25 － 14	○	25 － 17 25 － 20
56 福栄	×	8 － 25 14 － 25			×	17 － 25 17 － 25
57 南流山	×	17 － 25 20 － 25	○	25 － 17 25 － 17		

と	58	葛飾	59	銚子	60	松戸六
58 葛飾			×	18 － 25 26 － 24 24 － 26	×	9 － 25 26 － 28
59 銚子	○	25 － 18 24 － 26 26 － 24			×	16 － 25 11 － 25
60 松戸六	○	25 － 9 28 － 26	○	25 － 16 25 － 11		

な	61	南行徳	62	波岡	63	千代田
61 南行徳			○	25 － 13 25 － 13	○	25 － 13 25 － 9
62 波岡	×	13 － 25 13 － 25			×	16 － 25 19 － 25
63 千代田	×	13 － 25 9 － 25	○	25 － 16 25 － 19		

に	64	村上東	65	館山二	66	印旛
64 村上東			○	25 － 12 25 － 23	×	6 － 25 20 － 25
65 館山二	×	12 － 25 23 － 25			×	12 － 25 14 － 25
66 印旛	○	25 － 6 25 － 20	○	25 － 12 25 － 14		

ぬ	67	鴨川	68	八木	69	八木が谷
67 鴨川			×	19 － 25 22 － 25	×	12 － 25 8 － 25
68 八木	○	25 － 19 25 － 22			×	14 － 25 22 － 25
69 八木が谷	○	25 － 12 25 － 8	○	25 － 14 25 － 22		

ね	70	鎌ヶ谷	71	四街道西	72	蘇我
70 鎌ヶ谷			○	25 － 14 25 － 7	○	25 － 18 25 － 13
71 四街道西	×	14 － 25 7 － 25			×	18 － 25 13 － 25
72 蘇我	×	18 － 25 13 － 25	○	25 － 18 25 － 13		